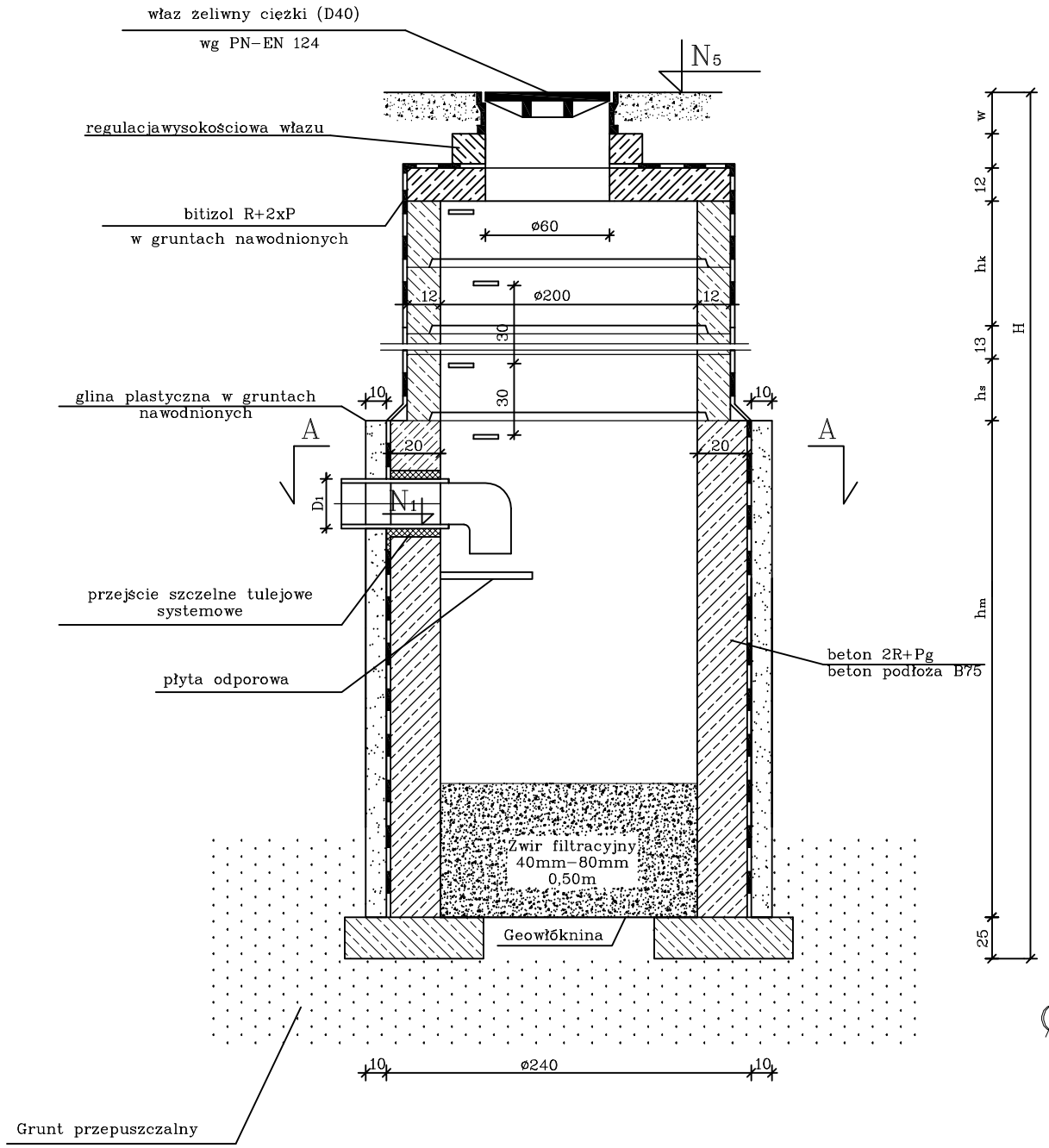

A – A

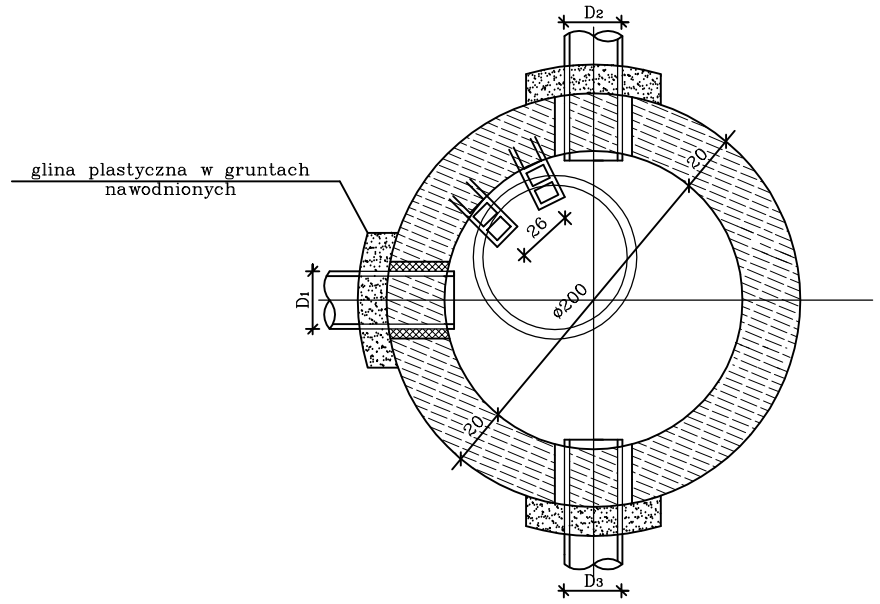

STUDNIA BETONOWA CHŁONNA ø2000mm – URZĄDZENIE WODNE

Inwestor: Miasto Ostrów Mazowiecka			
Obiekt: ul. Pogodna w Ostrowii Mazowieckiej			
Temat opracowania: Budowa ulicy			
Nazwa rysunku: SCHEMAT STUDNI CHŁONNEJ Ø2000MM -PRZEKRÓJ POPRZECZNY URZĄDZENIA WODNEGO			
Projektant: mgr inż. Tomasz Tymiński		Nr uprawnień: MAZ/0266/PWOS/10	Nr rysunku: 3
Data: 11.01.2017 r.	Stadium: Projekt Wykonawczy	Branża: Sanitarna	Skala: b/s